´ рИ´ Ъ´ ´ о Ъ"І"´ к´ ф о Щ1:100

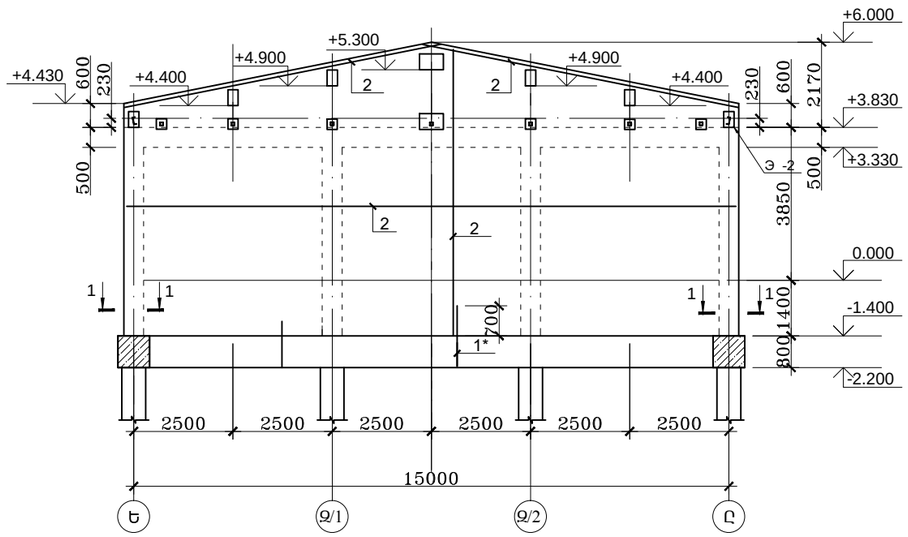

´ рИ´ Ъ´ ´ о Ъ"Ц"´ к´ ф о Щ1:100

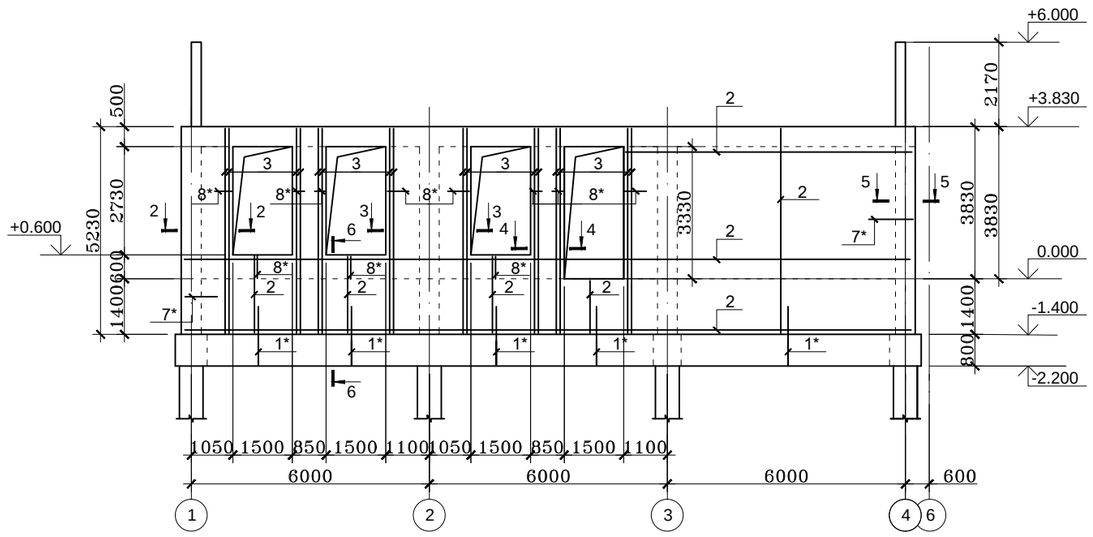

1 - 1

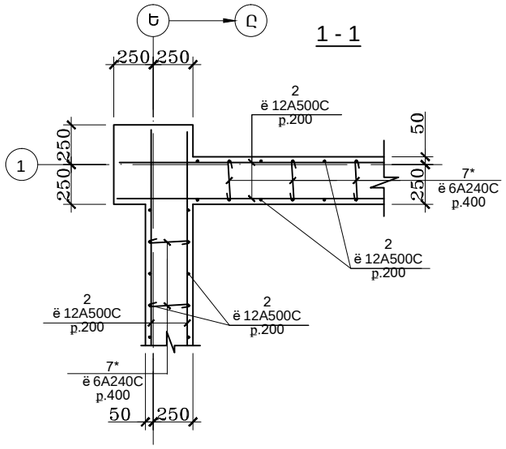

3 - 3

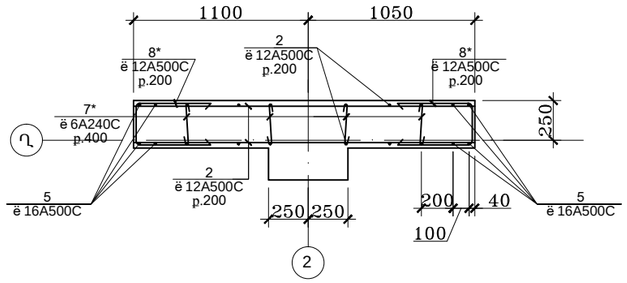

6 - 6

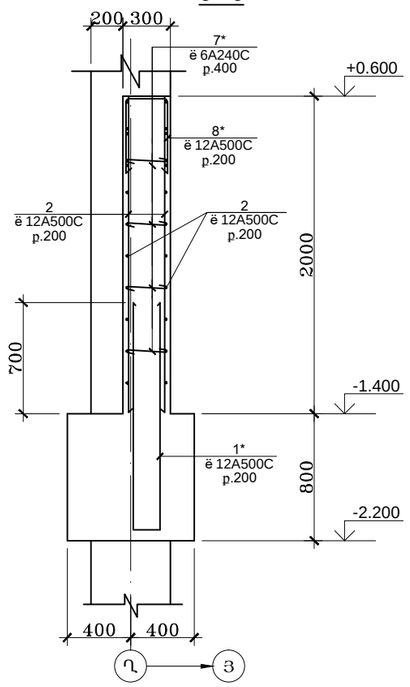

2 - 2

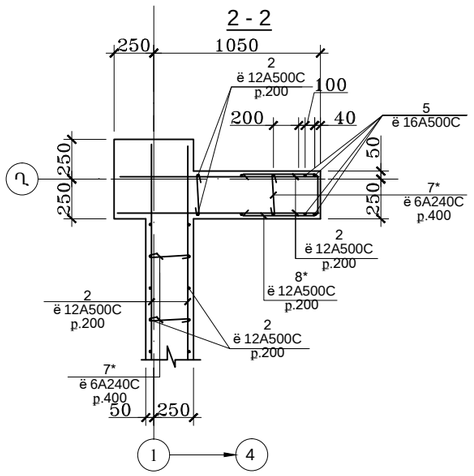

4 - 4

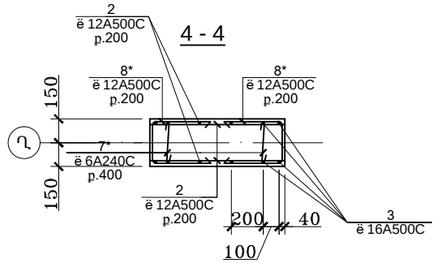

5 - 5

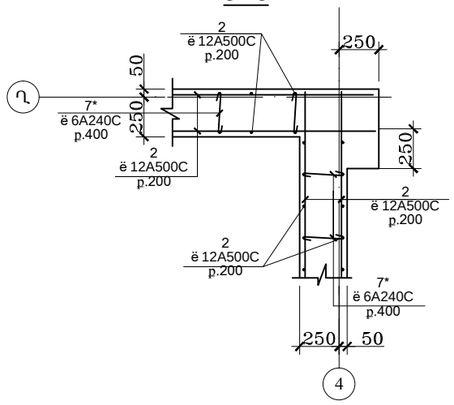

7- 7

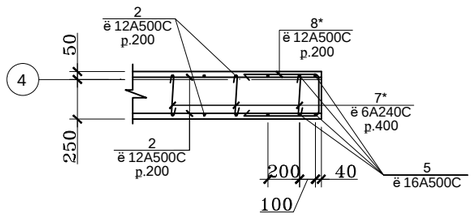

	Щ бх Э ³Э		153		
	Щ бх Э ³Э				
бЭ псбх пбс	. ³сб ³Э		³Э З бх бхЭЭ»сЗ ³ З		
				ԱՆ	6	24
			´ рИ´ Ъ´ ´ о Ъ "І"և "Ц"´ к´ ф о Щ1:100	ՄԱՌԱ ԵՎ ԴՈՒՍՐԵՐ» ՍՊԸ	